嵌入式解決方案

microSD記憶卡

microSDHC220I

創見獨家SuperMLC技術，效能直逼SLC快閃記憶體顆粒，且價格比SLC記憶卡更具競爭力。搭載SuperMLC技術的工業級microSD記憶卡可適用於-40°C 至85°C之間的工作溫度，相較MLC顆粒，更具優異的連續寫入速度及重複抹寫次數，展現更高穩定性和使用壽命，適用於醫療器材、監視系統及POS終端機等寫入密集型應用。

硬體特點

- 符合RoHS規範
- 支援於寬溫條件(-40℃到85℃)下運作
- 符合SD卡規格3.01
- 符合IEC 61000-4-2防靜電放電(ESD)標準

訂購資訊

4GB	TS4GUSD220I
8GB	TS8GUSD220I
16GB	TS16GUSD220I

韌體特點

- 搭載創見獨家SuperMLC技術
- 支援S.M.A.R.T.功能
- 內建ECC自動糾錯功能
- 平均抹寫技術
- 預防性搬移

© Transcend Information, Inc. All Rights Reserved.

規格

外觀	尺寸	11 mm x 15 mm x 1 mm (0.43" x 0.59" x 0.04")
	外觀尺寸	microSD記憶卡
存儲	Flash類型	SuperMLC
	容量	4 GB / 8 GB / 16 GB
操作環境	工作電壓	2.7V ~ 3.6V
	落摔測試	1.5m自由落摔
	工作溫度	寬溫 -40°C (-40°F) ~ 85°C (185°F)
	儲存溫度	-40°C (-40°F) ~ 85°C (185°F)
	濕度	0% ~ 95%
	耐衝擊	加速度：490 m/s² (標準保持時間：11 ms、半正弦波、速度變化：3.44 m/s)
	耐振動 (操作中)	20 G (peak-to-peak), 20 Hz ~ 2,000 Hz (frequency)
電量	耗電量 (最大)	0.72 瓦
效能	讀取速度 (最大)	高達 81 MB/s
	寫入速度 (最大)	高達 46 MB/s
	寫入兆位元組 (TBW，最大值)	300 TBW
保固	安規認證	CE / FCC
	保固	三年有限保固

機構尺寸

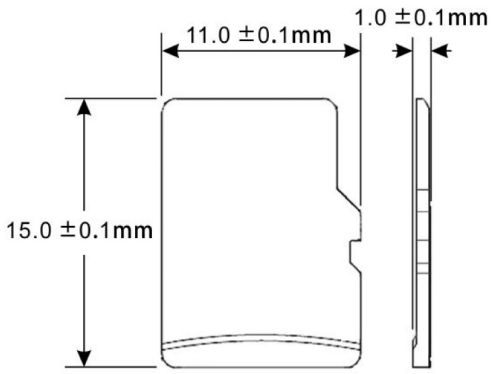

產品規格如有變更，恕不另行通知。外觀圖片僅供參考，請以實際產品為準。總可用容量會因操作環境而異。由於工業應用的多元性及複雜性，創見無法保證本產品完全相容於所有平台與使用情境。如有特殊需求及操作環境，建議您購買前先與我們聯繫。

© Transcend Information, Inc. All Rights Reserved.